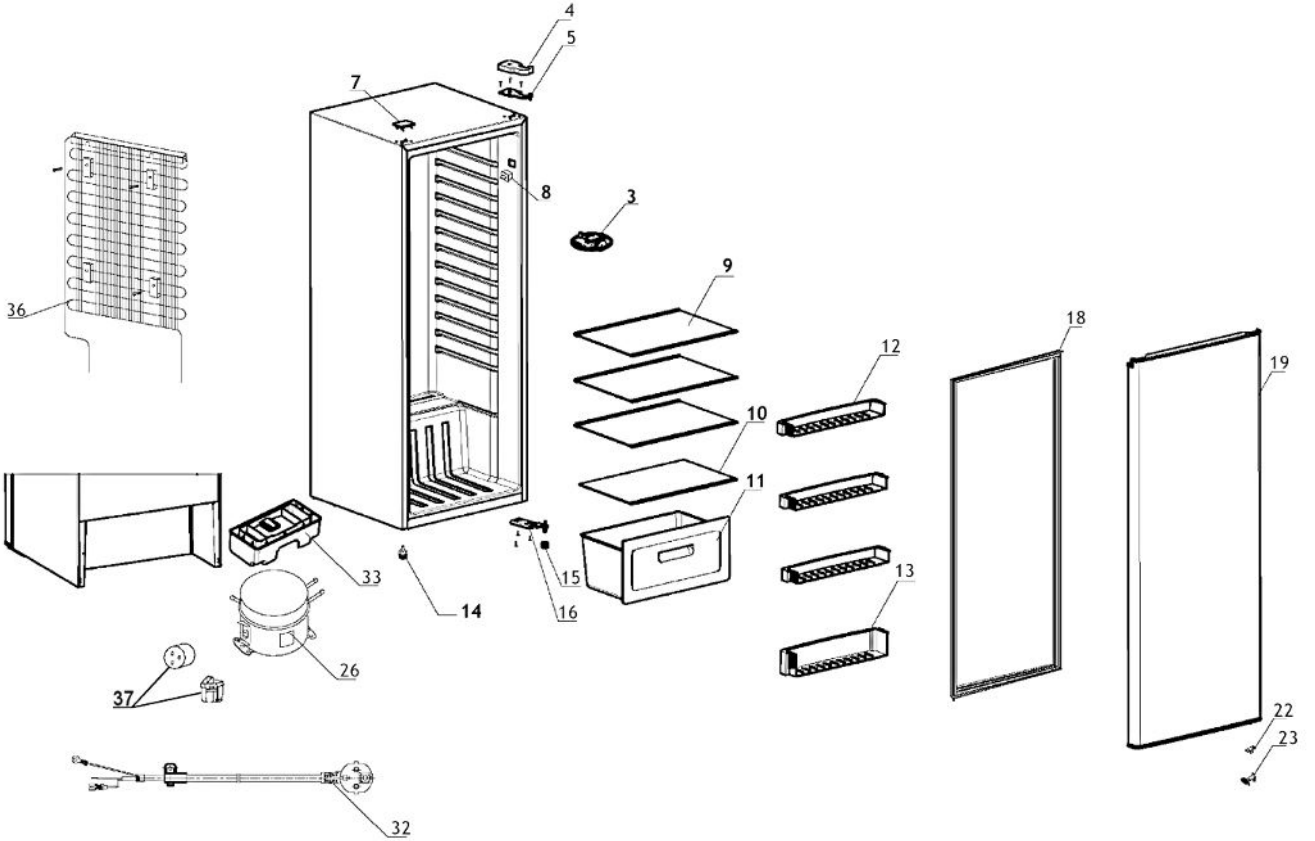
4
5
7
8
3
9
36
12
18
19
10
11
33
15
14
16
13
26
37
22
23
32